Системы для соляных растворов

Приобретая системы для соляных растворов от компании Scan-Plast, Вы получаете круговую систему для смешивания, хранения и загрузки соляных растворов в разбрасыватели. Система смешивания управляется электронно, а при вводе необходимого количества воды система автоматически запускает и останавливает наполнение.

Системы для соляных растворов от компании Scan-Plast оснащены насосом, производительностью в 800 л/мин и поставляются с таблицей соотношений смешивания и контрольными шкалами.

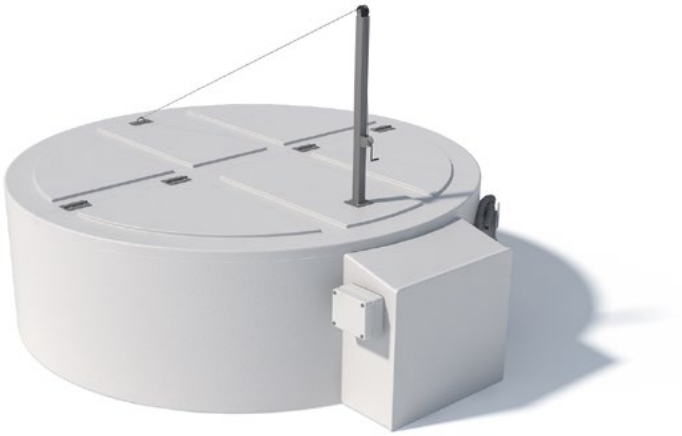

ХАРАКТЕРИСТИКИ

- Высокая прочность и долговечность.
- Минимальное обслуживание.
- Долгий срок службы.
- Гладкие и легко очищаемые поверхности.
- Устойчивость к износу и погодным условиям.
- Прочный легкий материал, который перемещается без труда.

ЦВЕТ

- Стандартный цвет: светло-серый RAL 7035.

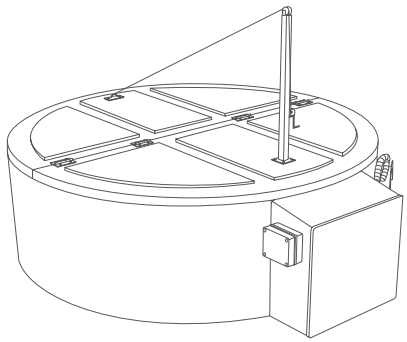

Системы для соляных растворов	Общий объём	Диаметр	Высота	Ёмкость смешивания
	2,350 л.	2,000	750	1,800 л.
	4,600 л.	2,800	750	3,600 л.
	7,200 л.	3,500	750	5,800 л.

*Все размеры указаны в миллиметрах.

Мы оставляем за собой право на ошибки печати и изменение цен. с завода.

SCAN-PLAST | Svari-3, Grobiņas pagasts, Grobiņas novads, LV-3430, Latvija | (+371) 634 97 900 | sales@scan-plast.lv | www.scan-plast.ru