EXIO™

EXIO™ 120

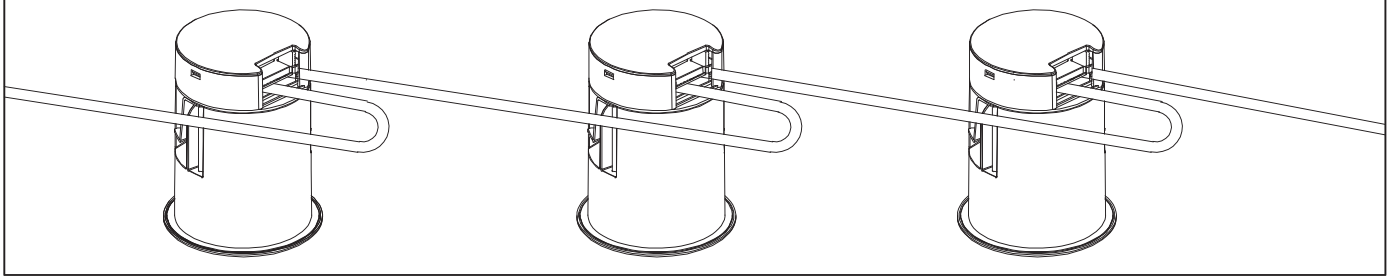

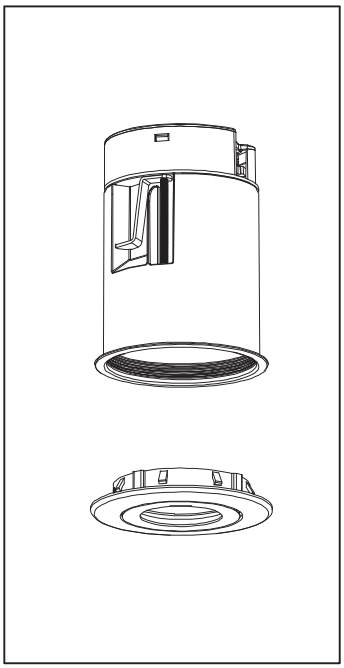

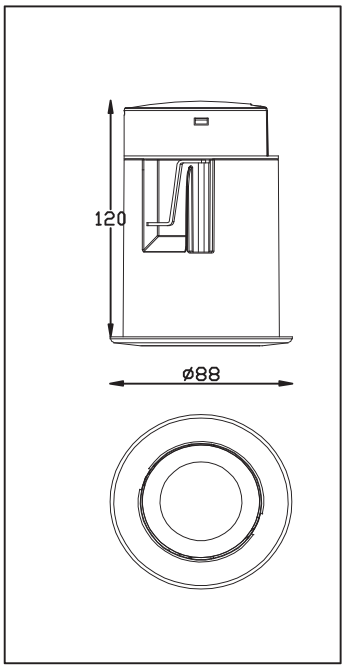

1

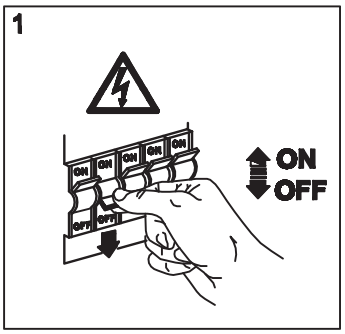

2

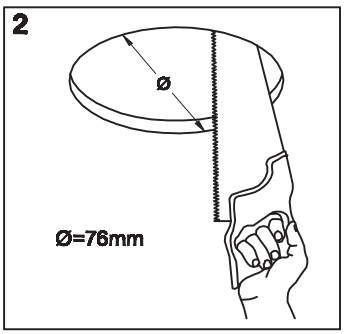

3

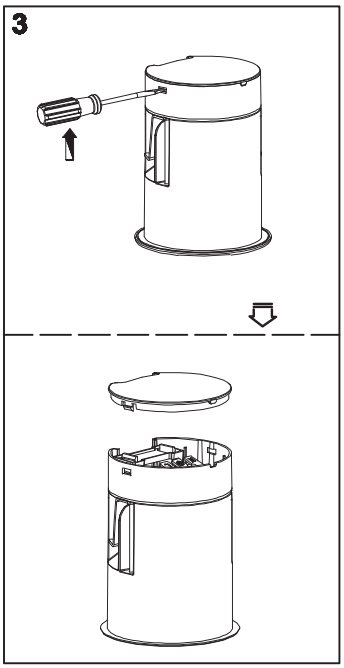

4

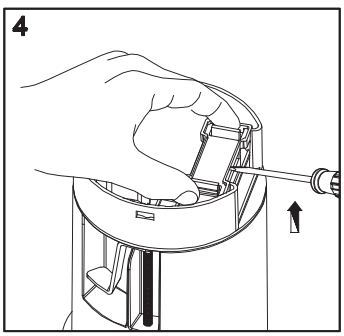

5

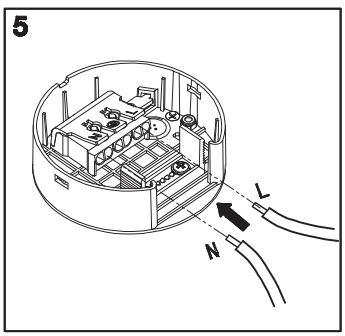

6

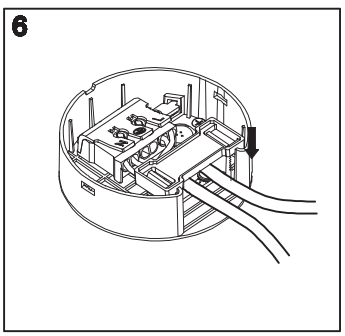

7

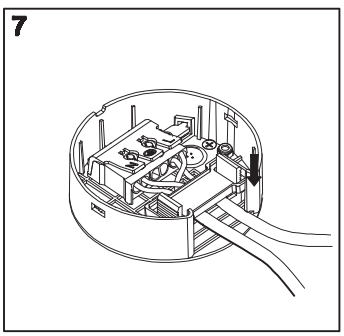

8

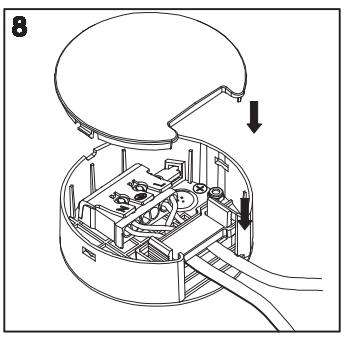

9

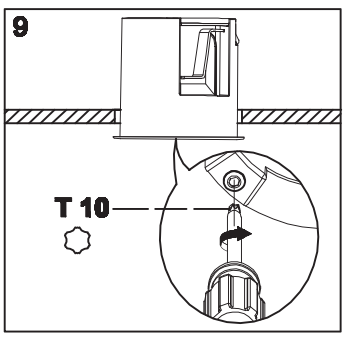

10

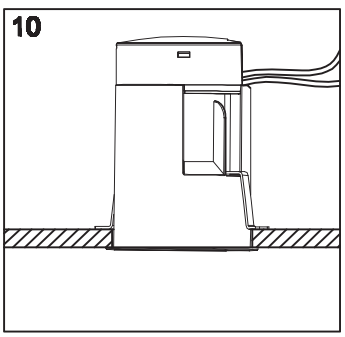

11

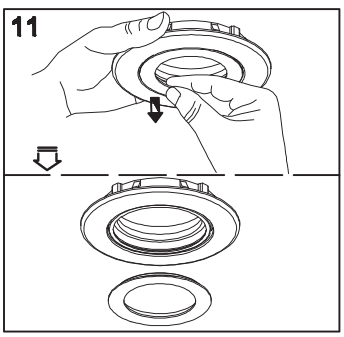

12

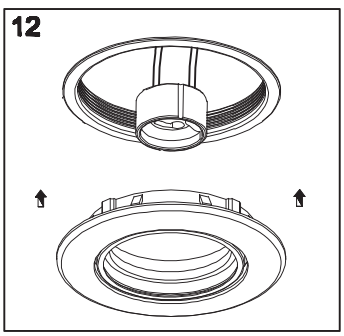

13

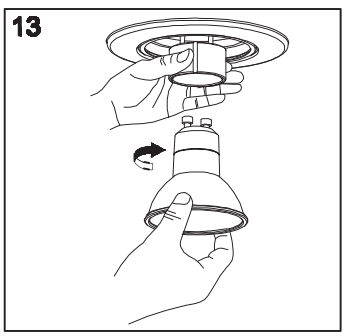

14

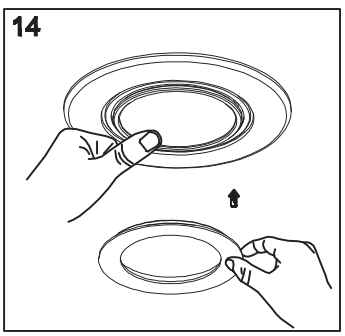

15

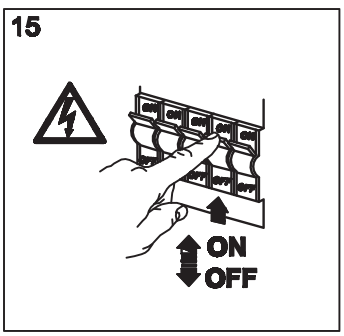

Producent / Manufacturer DAXTOR®