Weitergabe sowie Vervielfältigung dieser Unterlage, Verwertung und Mitteilung ihres Inhalts nicht gestattet, soweit nicht ausdrücklich zugestanden.
Zuwiderhandlung verpflichtet zu Schadensersatz. Alle Rechte für den Fall der Patenterteilung oder Gebrauchsmuster-Eintragung vorbehalten.

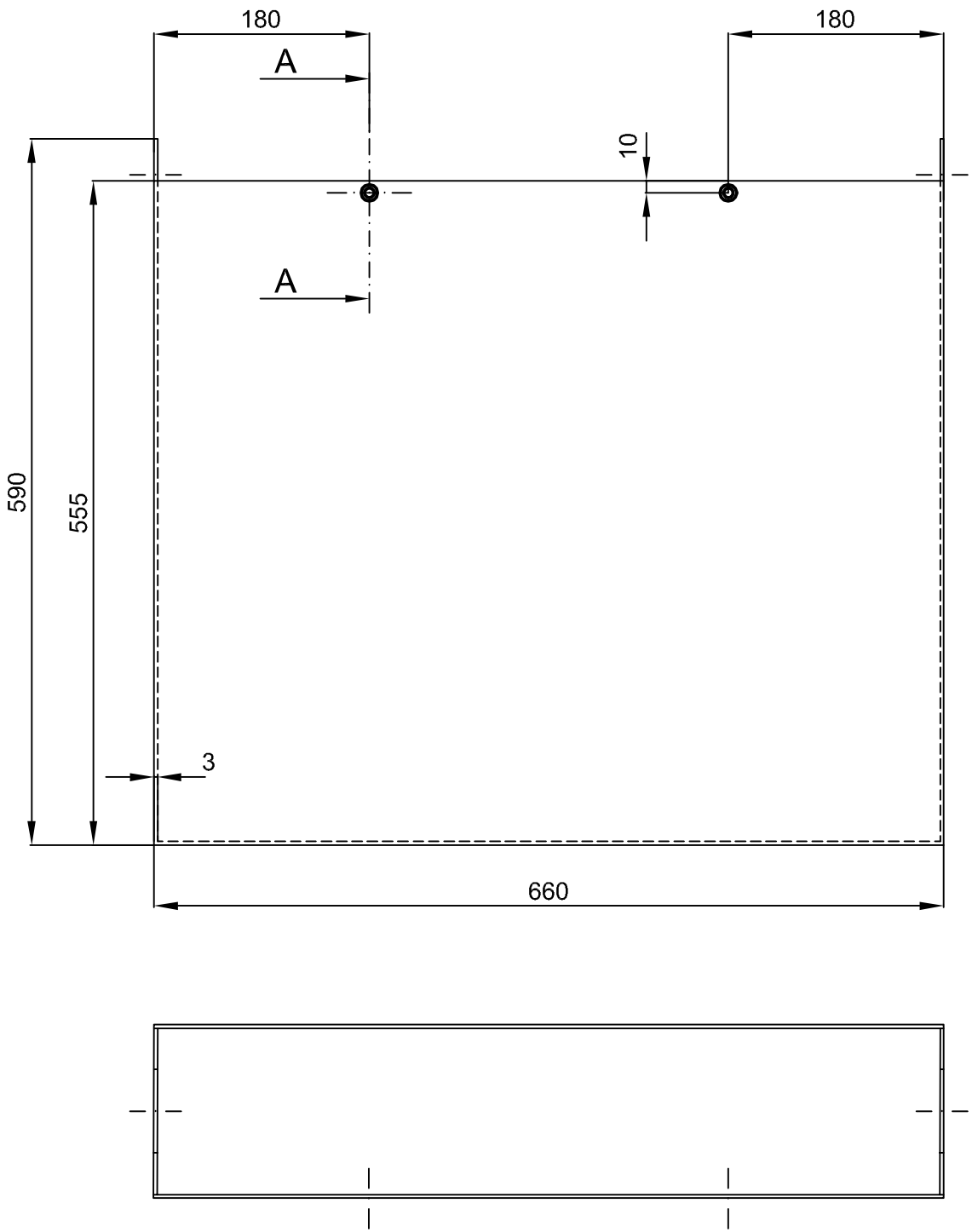

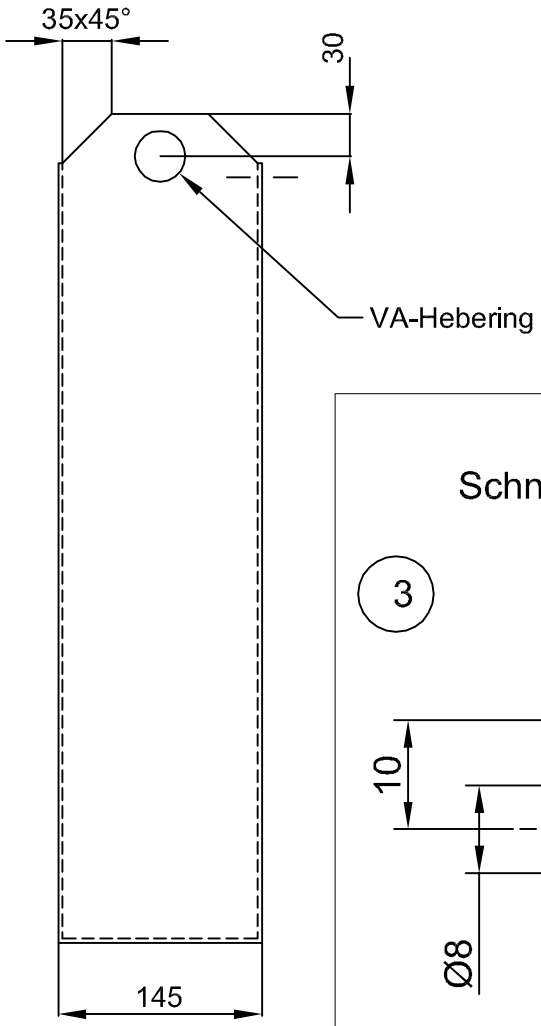

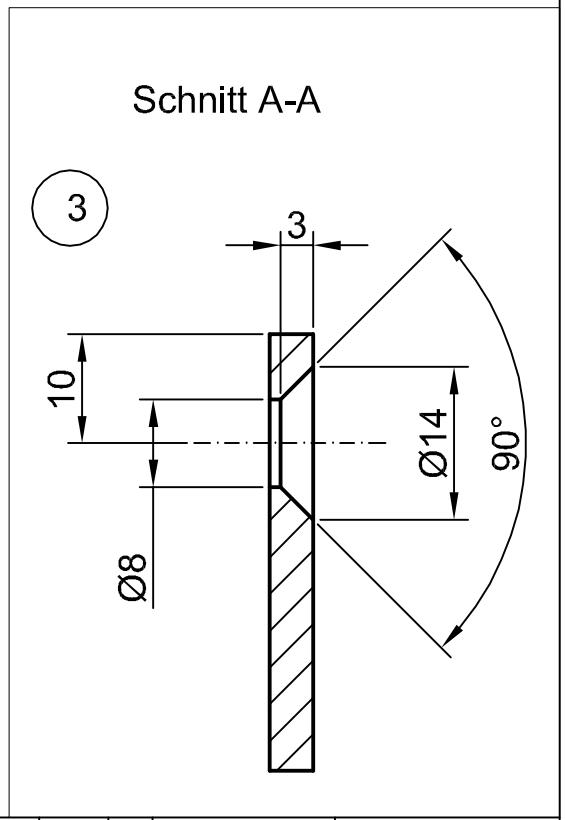

				WerkstoffR St.37-2			Ausführung nach PA-06-04
					Datum	Name	Artikel-Nr.
				Erstellt	12.03.03	HS	430049
				Geprüft			
4	Schriftkopf neu	21.04.17	WT	Stationär:			
3	Zugentlastung	28.12.16	SV				
2	Zugentlastung	16.04.15	SV				
1	Breite	16.04.15	SV				
Zust.	Änderung	Datum	Name	Gewicht: 24 kg	Blatt:	von:	Skalierung: