Eingepresste Hebeösen ø32 /
Pressed lifting-eyelets ø32

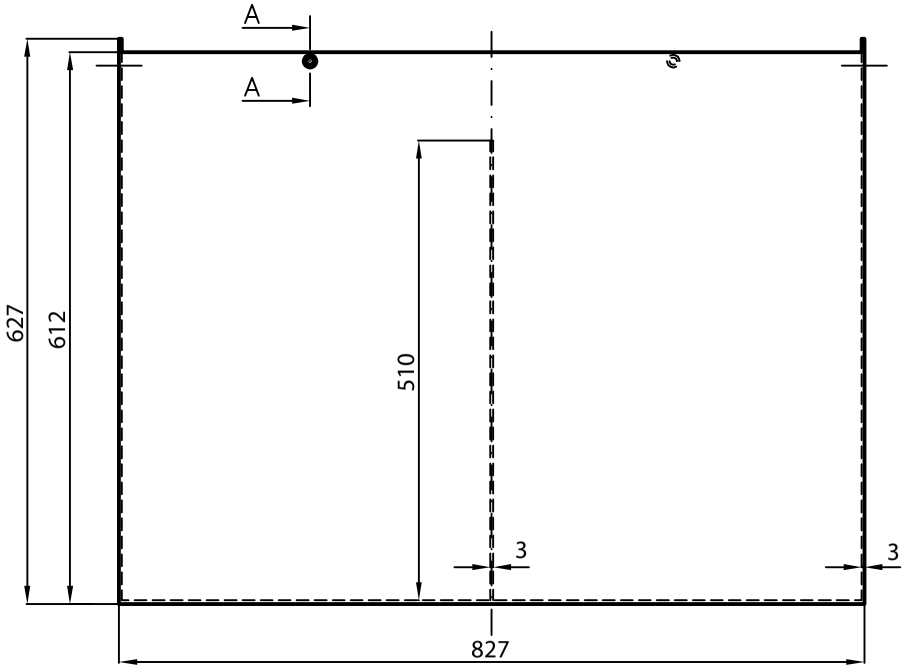

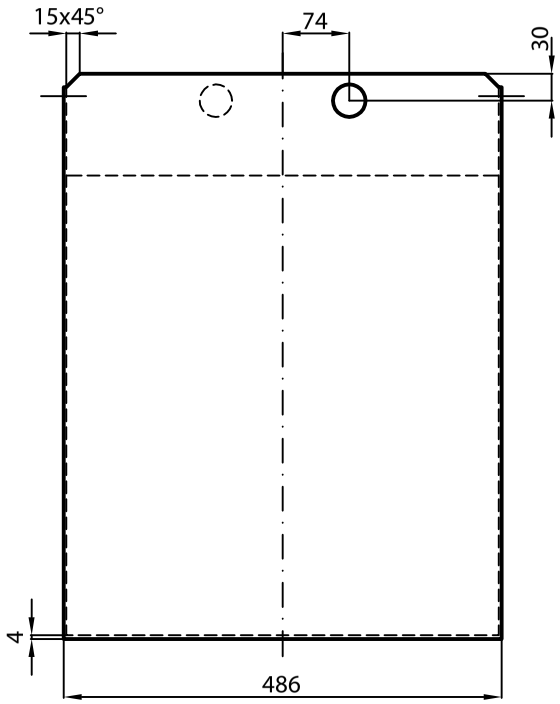

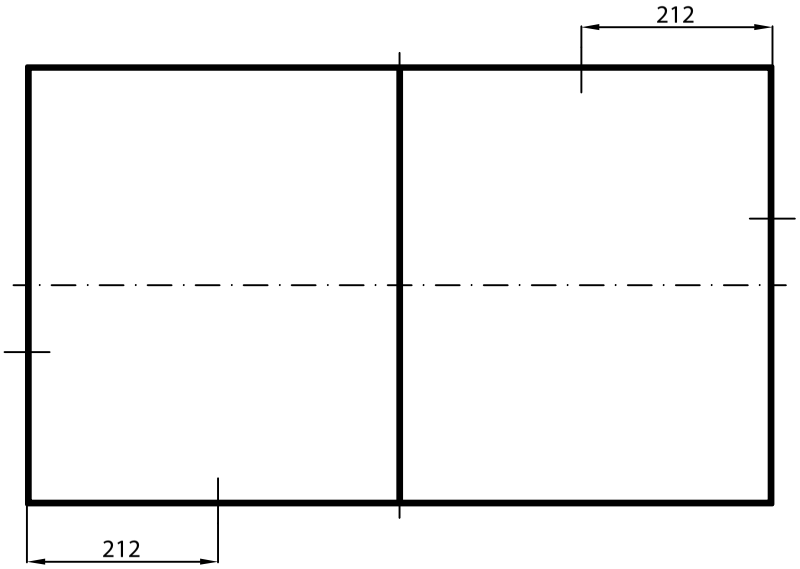

Schnitt A-A

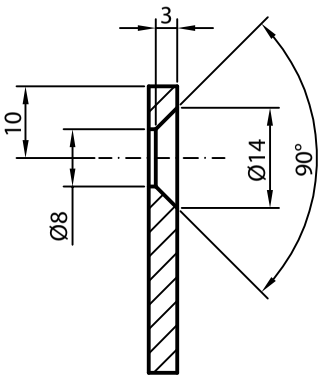

				Werkstoff: S235JR			Ausführung nach APA-06-04
					Datum	Name	Artikel-Nr.
				Erstellt	15.02.17	WT	472880R
				Geprüft	21.02.17	T.M.	
				Stationär:			
Zust.	Änderung	Datum	Name	Gewicht 57kg		Blatt: 1 von: 1	Skalierung:

Weitergabe sowie Vervielfältigung dieser Unterlage, Verwertung und Mitteilung ihres Inhalts nicht gestattet, soweit nicht ausdrücklich zugestanden. Zuwiderhandlung verpflichtet zu Schadensersatz. Alle Rechte für den Fall der Patenterteilung oder Gebrauchsmuster-Eintragung vorbehalten.