# Eingepresste Hebeösen/
# Pressed lifting-eyelets Ø32

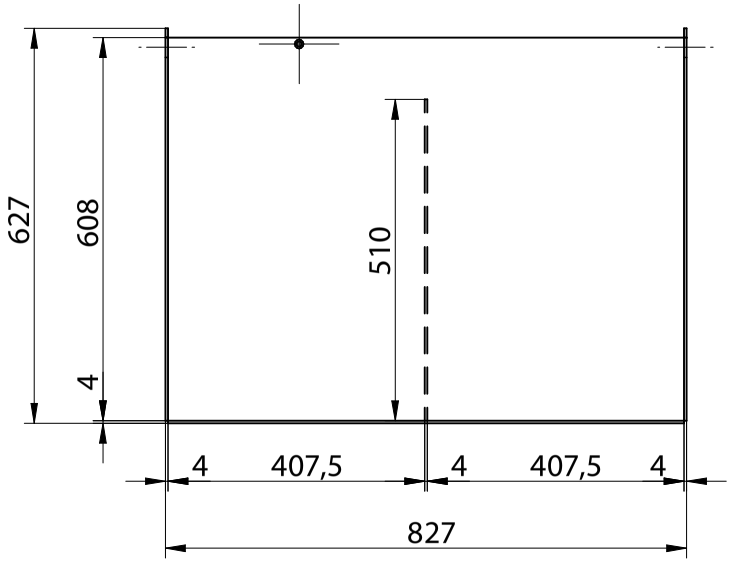


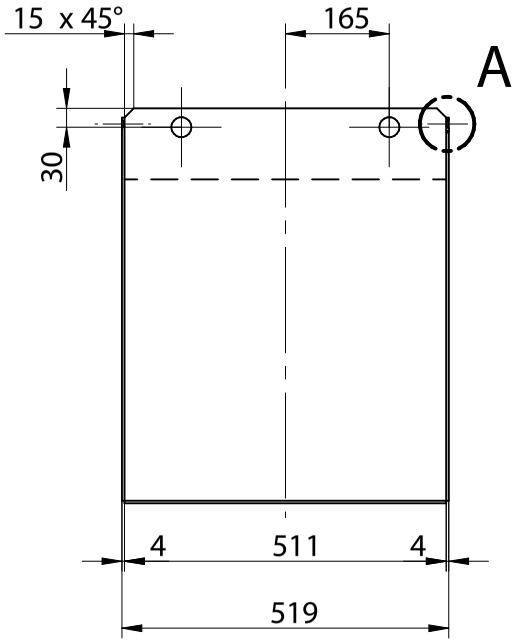


## Einzelheit A

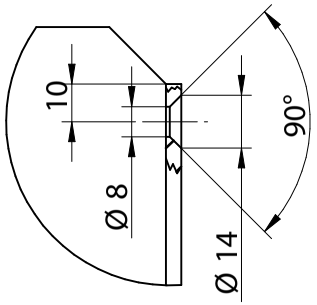


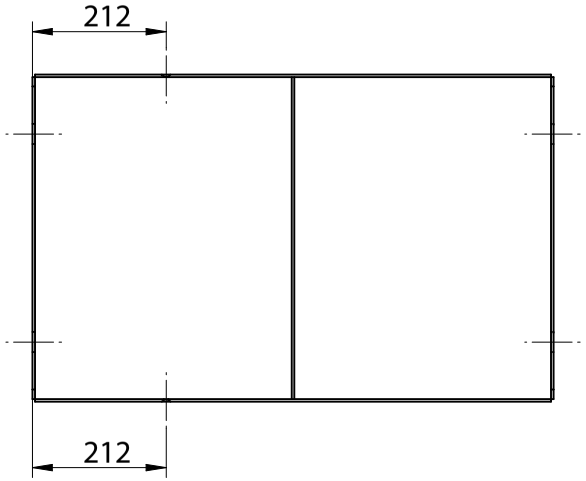


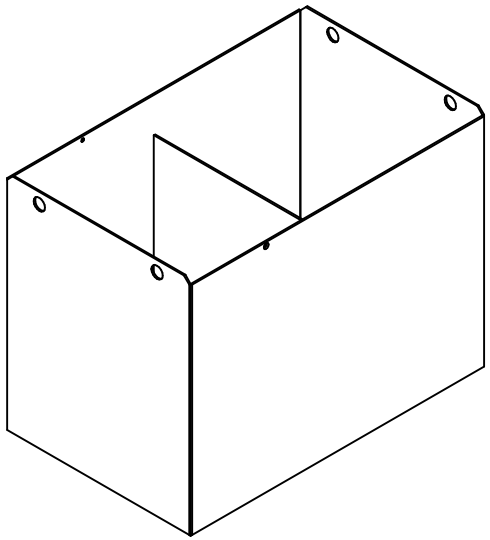

| | | | | | | | |
|---|---|---|---|---|---|---|---|
| | | | | **Werkstoff:** S235JR | | | **Ausführung nach:** APA-06-04 |
| | | | | | **Datum** | **Name** | **Artikel-Nr.** |
| | | | | **Erstellt** | 27.02.20 | KC | 47444000 |
| | | | | **Geprüft** | 21.03.23 | K.C. | |
| | | | | **Stationär:** | | | |
| 1 | neu erstellt | 21.03.23 | K.C. | | | | |
| **Zust.** | **Änderung** | **Datum** | **Name** | **Gewicht:** 72 kg | **Blatt:** 1 | **von:** 1 | **Skalierung:** 1:12 |


Weitergabe sowie Vervielfältigung dieser Unterlage, Verwertung und Mitteilung ihres Inhalts nicht gestattet, soweit nicht ausdrücklich zugestanden.
Zuwiderhandlung verpflichtet zu Schadensersatz. Alle Rechte für den Fall der Patenterteilung oder Gebrauchsmuster-Eintragung vorbehalten.